ARC-Créations

Notice d'utilisation de Net IO

Principe

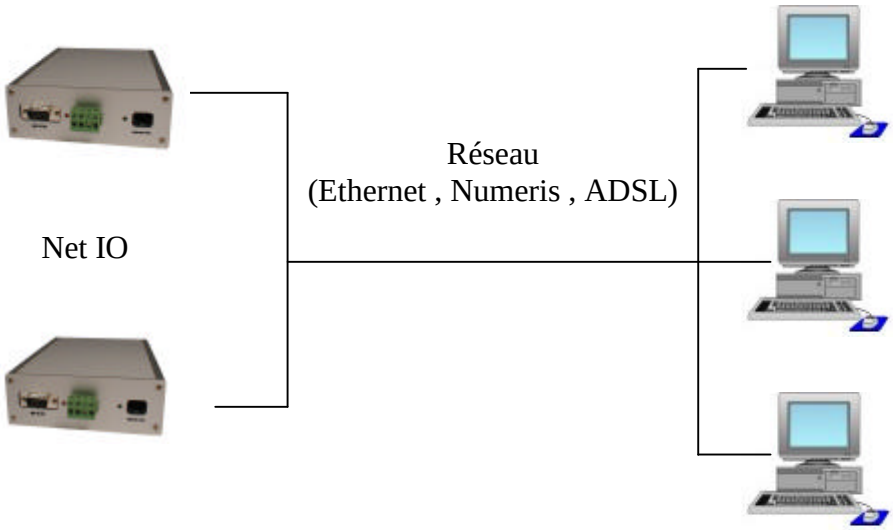

Tel : 04.42.97.71.91 **Siège Social :** **Fax : 04.42.97.71.92**
ZI Les Milles - La Robole Bat A - 100 Rue P. Duhem - 13856 AIX en Provence cedex 3
SARL au capital de 160000 Francs – RCS Aix-en-Provence 342721115

Réglages de Net IO

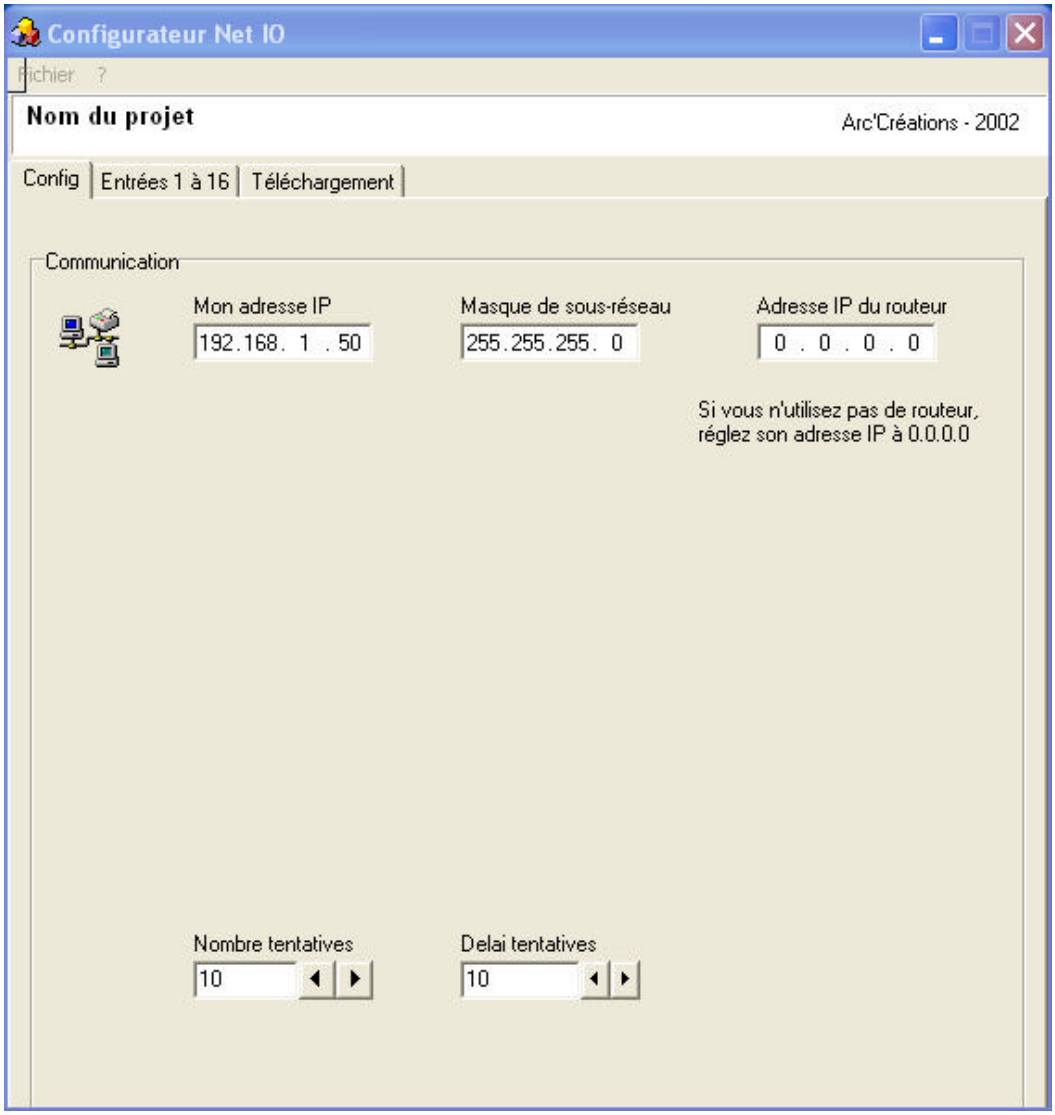

Réglez l'adresse IP de Net IO (mon adresse IP) et les paramètres du réseau.

Réglez le nombre de tentatives et le délai inter-tentatives.

Net IO mémorise les changements d'états dans un buffer et gère plusieurs tentatives de transmission.

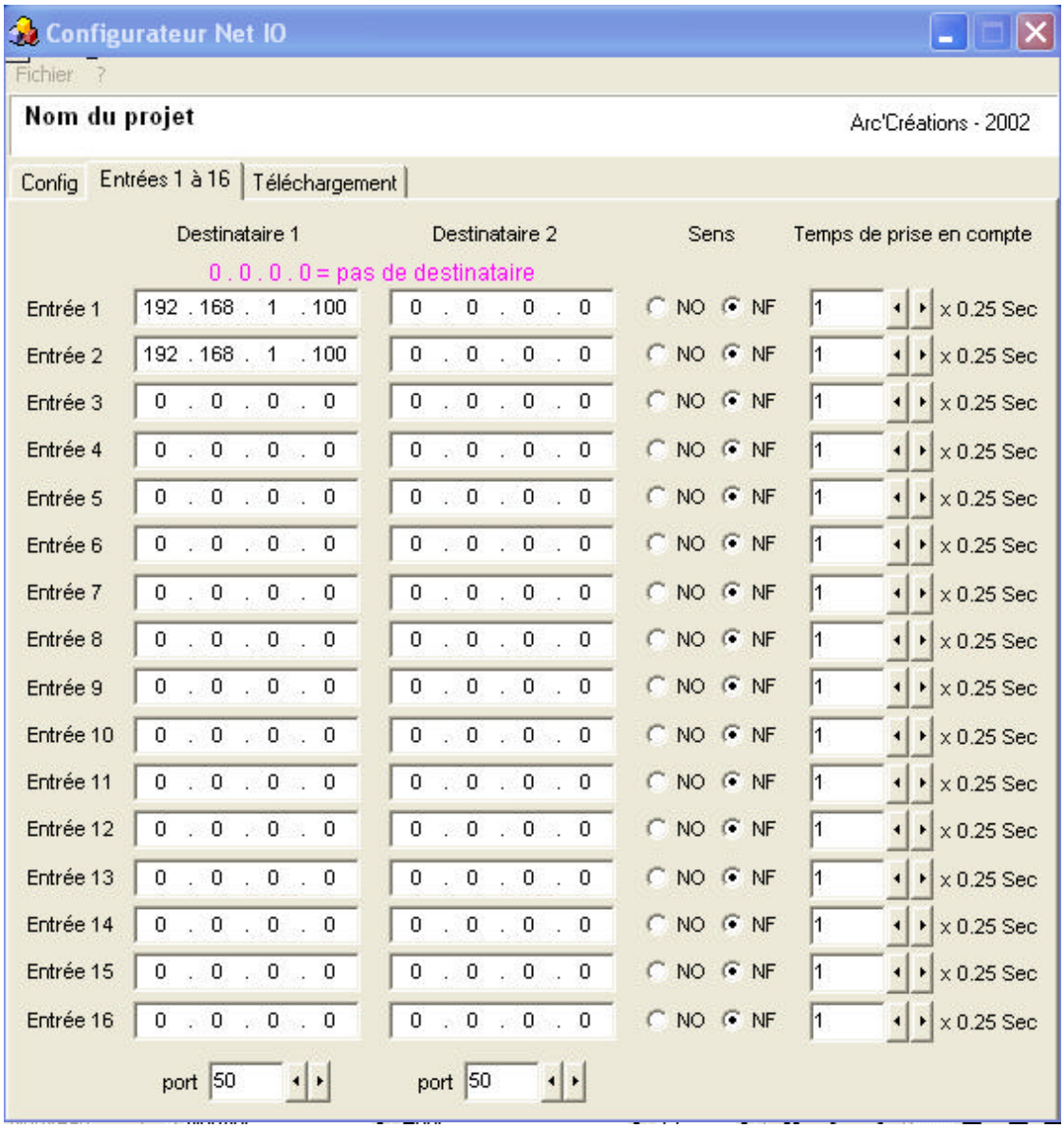

Pour chaque entrée de Net IO, réglez l'adresse IP du PC destinataire. Vous pouvez donner 2 destinataires par entrée.
Réglez le sens de l'entrée (Normalement ouverte ou fermée)
Réglez le temps de prise en compte de l'entrée (de 250 msec à 64 sec)

Téléchargement de Net IO

Branchez un cordon croisé entre la prise DB9 de Net IO et un des ports séries du PC.

Sélectionnez le port (COM1 , COM2 ,COM3 …)

Et cliquez sur « Programmation »

Un message vous indique si l'opération s'est bien effectuée.

Raccordement de Net IO

Brancher une alimentation +12 Volts continu sur les bornes + et – de Net IO (bornier 4 points en face avant)

Raccordement en face arrière

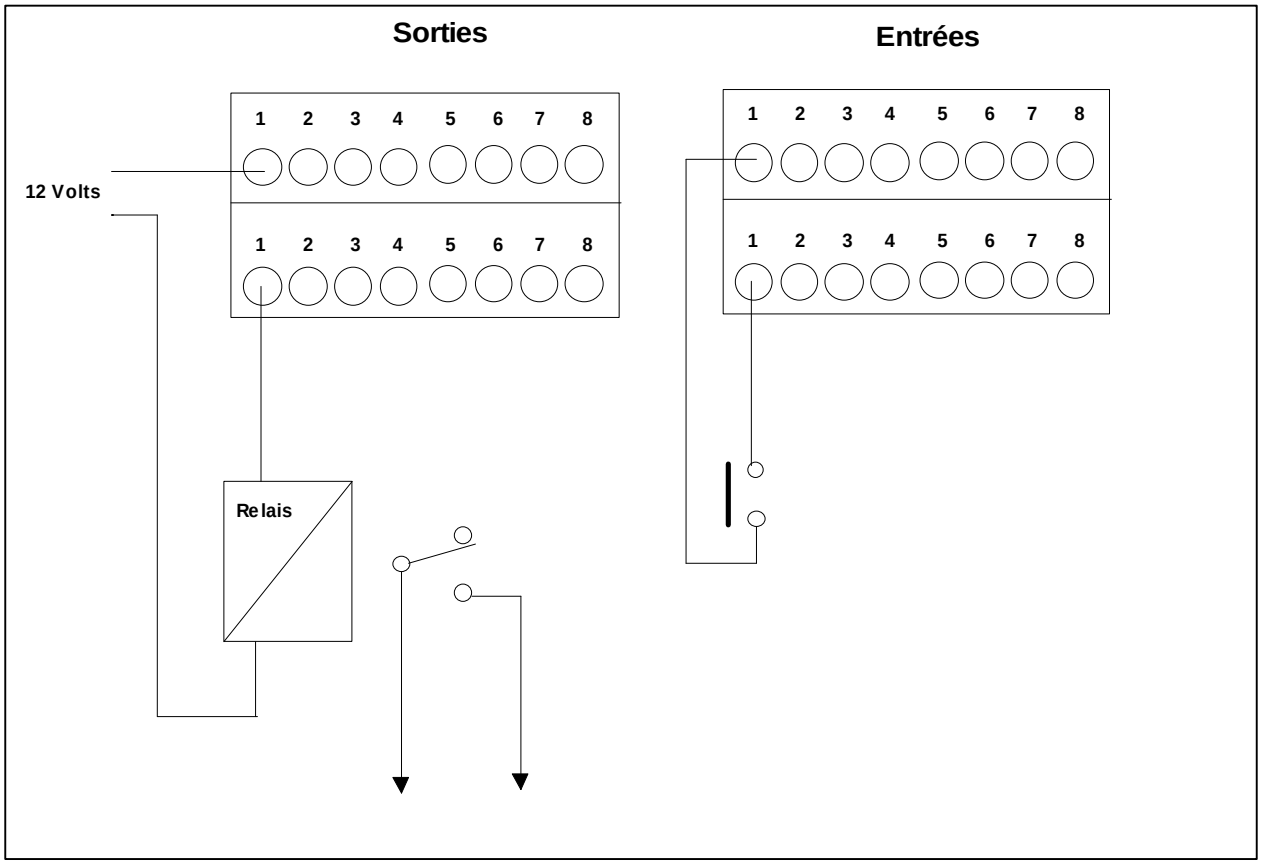

Report d'entrées /sorties

Il est possible d'effectuer une recopie d'un Net IO vers un autre Net IO.
Il suffit de paramétrer les 8 entrées destinataire de chaque boîtier avec l'adresse IP du boîtier opposé.

Les sorties relais seront alors l'image des entrées du boîtier opposé.

Protocole de communication

Les messages envoyés et recus par Net IO sont encapsulés en protocole UDP
Ce protocole de faible densité permet d'obtenir des temps de réponse optimisés.

Envoi de télécommande

Envoyer une trame de 5 octets sur les ports UDP **51** ou **61**

Car 1	Car 2	Car 3	Car 4	Car 5
'#' (23hex)	N°sortie	Valeur	0 hex	**'%'** (25 hex)

N° sortie = 01 hex à 08 hex
Valeur = 0 hex (arret), 1 hex (marche), 2 à ff hex (impulsion en sec)

Exemple : marche sortie 2

23h,02h,01h,00h,25h

Réception d'un changement d'état d'une entrée

Ecouter en UDP sur le port programmé dans Net IO

Car 1	Car 2 à Car 9	Car 10	Car 11	Car 12
'$' (24 hex)	TTTTTT	**'O'** ou '**F'**	N° entrée	02 hex

'O' = ouverte
'F' = fermée
N° Entrée = 01 hex à 08 hex

Acquitter la réception en envoyant le caractère ‘**3**’ (33 hex) sur le port UDP 50 ou 60.